Doppel-Endgelenk Type M, für Außenrohr

Double-end hinge Type M, for outer tube

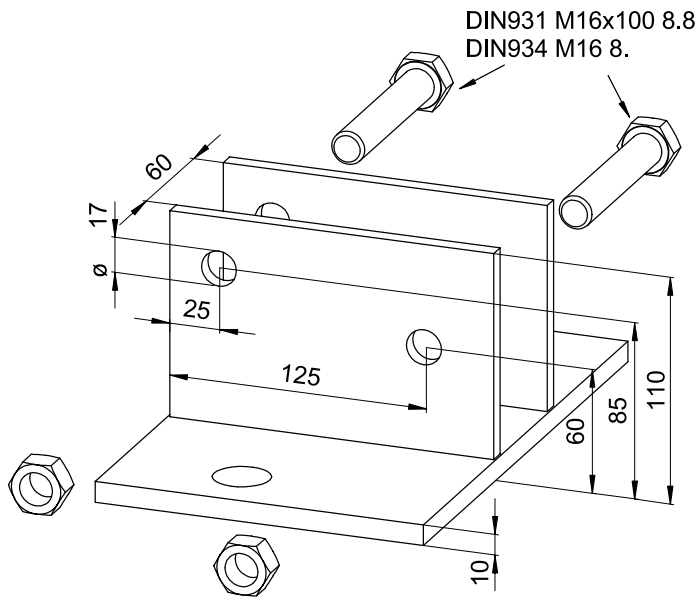

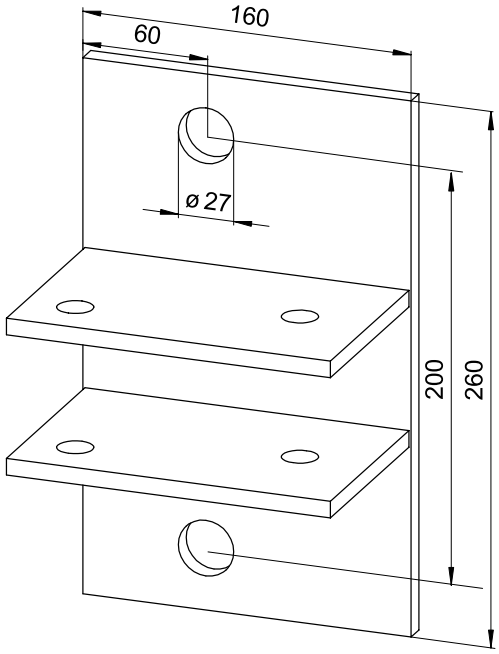

Gewicht [kg/Stck.]	Schraube [mm]	Artikel-Nr.
3,90	2 x M16 x 100	610903

komplett mit Sechskantschrauben und passenden Muttern

Weight [kg/unit]	bolt [mm]	Item No.
3.90	2 x M16 x 100	610903

complete with hexagonal bolt and matching nut

Hauptsitz:
D-71263 Weil der Stadt-Hausen · Brunnenstraße 36
Tel. +49 70 33 53 71 - 0 · Fax +49 70 33 53 71-31
E-Mail: info@robusta-gaukel.de

Niederlassung:
D-12099 Berlin (Tempelhof) · Rohdestraße 19
Tel. +49 30 75 70 70 00 · Fax +49 30 75 70 70 07
E-Mail: nl-berlin@robusta-gaukel.de

Copyright © Januar 2015 ROBUSTA-GAUKEL GMBH & CO. KG
Technische Änderungen vorbehalten
Products may be subject to technical changes