Betonierbühne, komplett

Working platform, complete

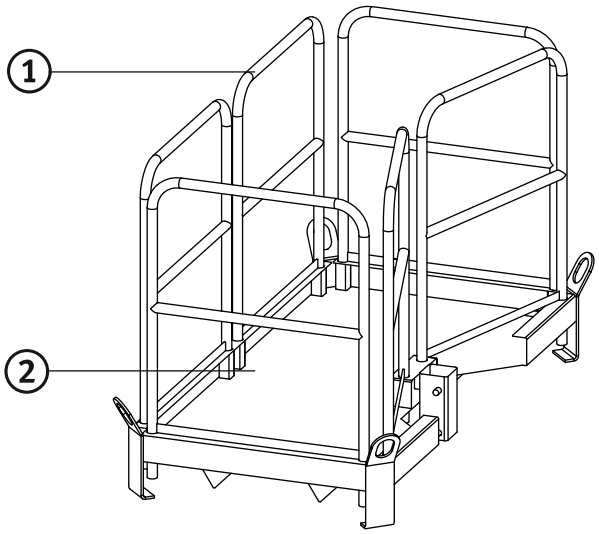

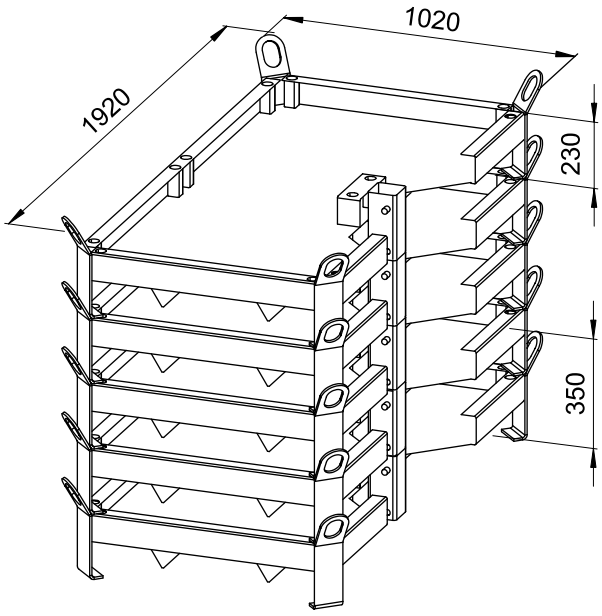

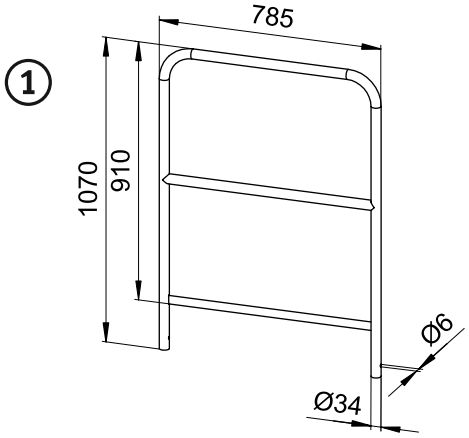

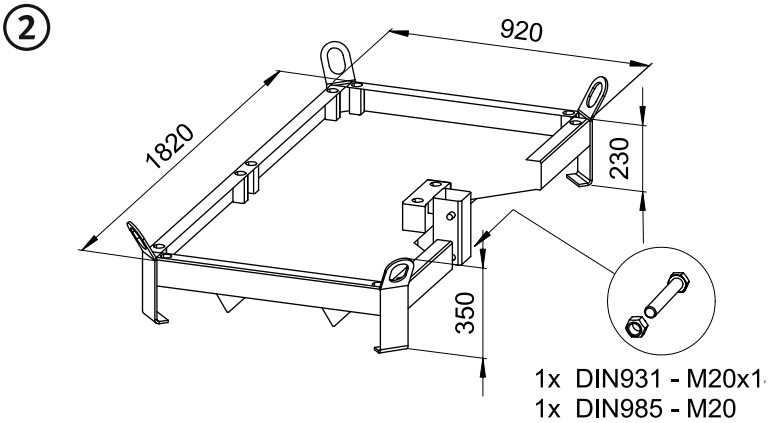

Abmessung Plattform L x B x H [mm]	Gewicht [kg/Stck.]	Artikel-Nr.
1920 x 1020 x 350	172,0	419501

Dimensions platform L x B x H [mm]	Weight [kg/unit]	Item No.
1920 x 1020 x 350	172.0	419501

Betonier-Bühne bestehend aus:

① 6 x Einsteck-Rahmen (Artikel-Nr. 419510)
② Plattform
Alle Teile der Betonier-Bühne sind auch einzeln erhältlich.

Working platform consisting of:

① 6 x security rails
② platform
All parts of the working platform are also available as single parts.

Hauptsitz:
D-71263 Weil der Stadt-Hausen · Brunnenstraße 36
Tel. +49 70 33 53 71 - 0 · Fax +49 70 33 53 71-31
E-Mail: info@robusta-gaukel.de

Niederlassung:
D-12099 Berlin (Tempelhof) · Rohdestraße 19
Tel. +49 30 75 70 70 00 · Fax +49 30 75 70 70 07
E-Mail: nl-berlin@robusta-gaukel.de

Copyright © Januar 2015 ROBUSTA-GAUKEL GMBH & CO. KG
Technische Änderungen vorbehalten
Products may be subject to technical changes